Questo manuale d’istruzione è fornito da trovaprezzi.lol. Scopri tutte le offerte per Magic Vac Maxima 2 o cerca il tuo prodotto tra le migliori offerte di Macchine Sottovuoto

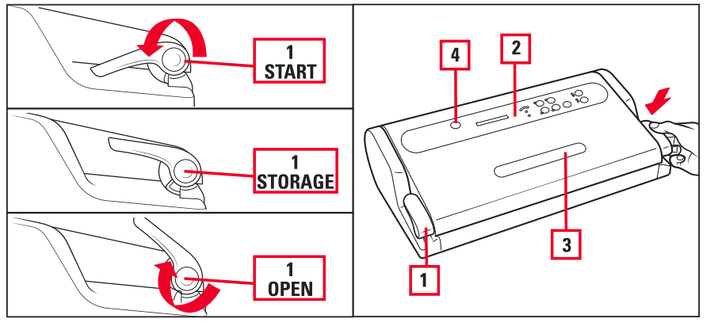

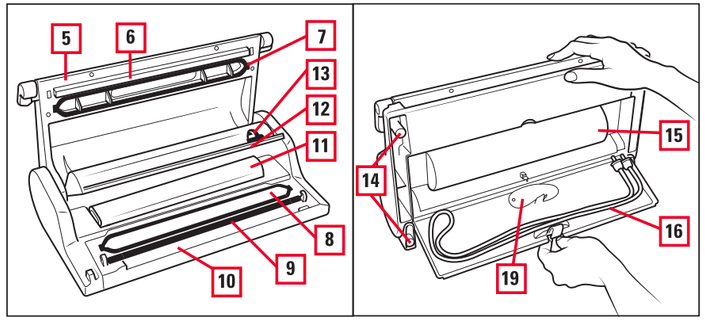

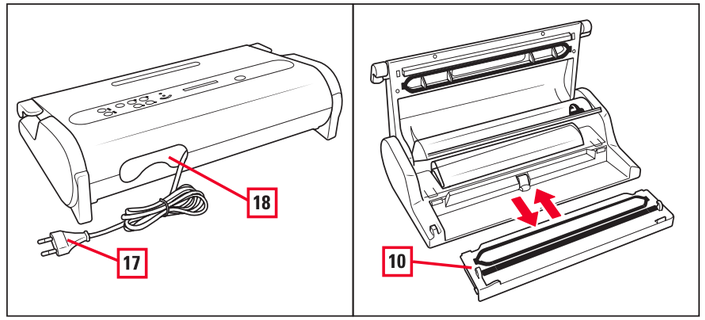

MAGIC VAC® Mod. P0608ED

MACCHINA PROFESSIONALE PER IL SOTTOVUOTO

Siamo lieti per l'acquisto da voi effettuato e Vi ringraziamo per la fiducia.
Vi consigliamo di leggere attentamente queste istruzioni in modo che possiate utilizzare correttamente MAGIC VAC® al fine di ottenere i migliori risultati di conservazione.
Si consiglia inoltre di conservare il presente manuale per eventuali ulteriori consultazioni.

INDICE

ISTRUZIONI PER L'USO E LA PULIZIA **pag. 2-17**

- NOMENCLATURA PARTI DELLA MACCHINA Mod. P0608ED pag. 2
- DESCRIZIONE COMANDI e FUNZIONI pag. 3
- AVVERTENZE IMPORTANTI pag. 4
- ISTRUZIONI PER L'USO pag. 5-13

1 - Posizionamento della macchina pag. 5
2 - Collegamento della macchina pag. 5
3 - Regolazioni pag. 5
3.1 - Impostare la modalità di saldatura pag. 5
3.2 - Impostare la Velocità di aspirazione della Pompa pag. 6
3.3 - Pulsante Cancel pag. 6
4 - Consigli per l'utilizzo dei sacchetti pag. 6
5 - Realizzare i sacchetti dai rotoli MAGIC VAC® pag. 6-7
6 - Ciclo automatico nei sacchetti (pre-tagliati o vedi punto 5) pag. 7-8
7 - Ciclo manuale di confezionamento sottovuoto nei sacchetti pag. 8-9
8 - Ciclo automatico nei contenitori pag. 9
8.1 - Confezionamento nei contenitori MAGIC VAC® Executive o con i Coperchi Universali MAGIC VAC® pag. 10
8.2 - Confezionamento nei contenitori MAGIC VAC® Family pag. 10
8.3 - Confezionamento nei vasi di vetro pag. 11
8.4- Confezionamento con Tappo bottiglia MAGIC VAC® pag. 12
9 - Marinatura Rapida " Nuova Funzione" pag. 12-13

- ISTRUZIONI PER LA PULIZIA pag. 14
- VANO PORTA ACCESSORI pag. 15
- STOCCAGGIO DELLA MACCHINA pag. 15
- LOCALIZZAZIONE DEI GUASTI pag. 15-16
- CARATTERISTICHE TECNICHE pag. 17

INFORMAZIONI SULLA CONSERVAZIONE SOTTOVUOTO DEGLI ALIMENTI **pag. 18-21**

- I VANTAGGI DEL CONFEZIONAMENTO SOTTOVUOTO MAGIC VAC® pag. 18
- TEMPI DI CONSERVAZIONE CON MAGIC VAC® pag. 19
- CHE COS'E' IL SOTTOVUOTO pag. 20
- COME CONSERVARE CON I SACCHETTI MAGIC VAC® pag. 20-21
- COME CONSERVARE CON I CONTENITORI MAGIC VAC® pag. 21-22
- LE COSE DA RICORDARE pag. 22

ACCESSORI MAGIC VAC® DISPONIBILI **pag. 133-134**

CONTENITORI - CANISTERS - RÉCIPIENTS BEHÄLTER - CONTENEDORES - RECIPIENTES

1.5 L - Ø 22x10 (h) cm	2 L - Ø 18x16 (h) cm	2.5 L - 23x23x12 (h) cm	4 L - Ø 22x20 (h) cm
ACO1004	ACO1003	ACO1073	ACO1002

3+1.5+0.75 L	1.5+2 L	2+4 L
ACO1082	ACO1006	ACO1005

1L - 23x17x9(h) cm	1.5L - 23x17x12(h) cm
ACO1093	ACO1092

ALTRI ACCESSORI - OTHER ACCESSORIES - AUTRES ACCESSOIRES ANDERE ZUBEHÖRTEILE - OTROS ACCESORIOS - OUTRAS ACESSÓRIOS

BOTTLE CAPS - 2 pcs	ROLL DISPENSER	LARGE VACUUM HOOD
ACO1013	ACO1027	ACO1007

LID-OPENER FOR GLASS JARS	METAL RIMS AND LIDS FOR GLASS JARS - 12 pcs	BAG CUTTER
ACO1055	ACO1054 / ACO1053	10039